Studzienki- odwodnienie punktowe nawierzchni przy szynach

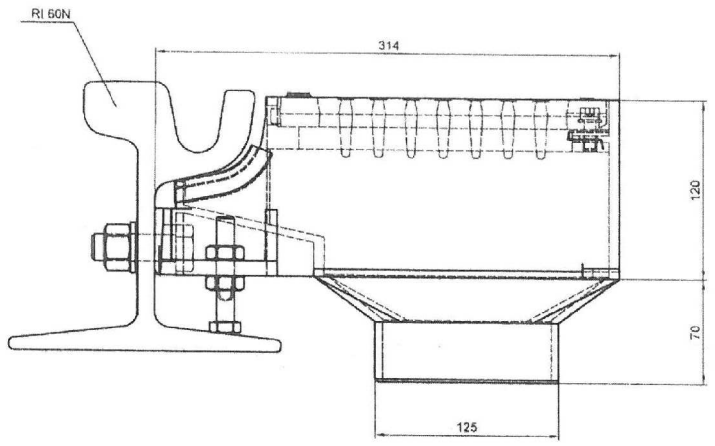

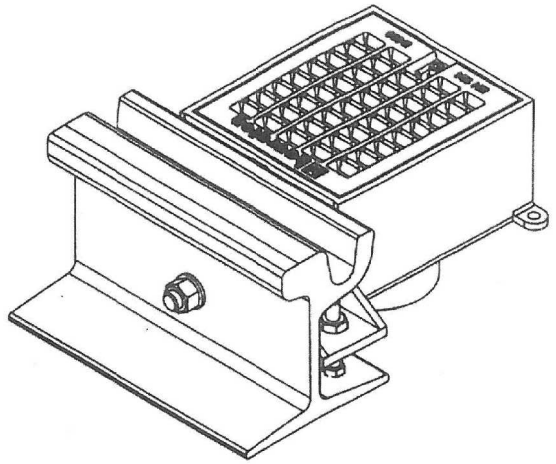

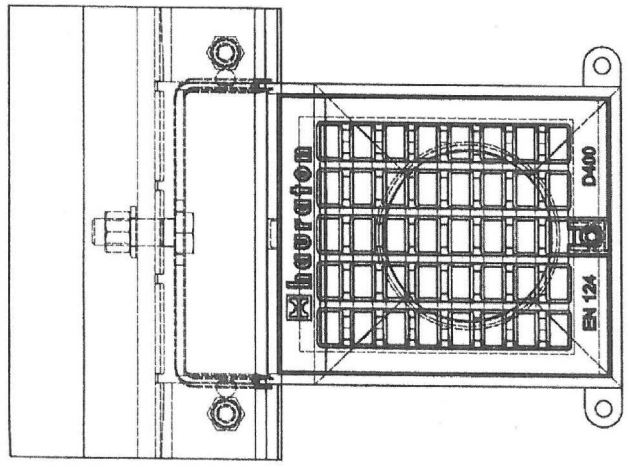

Odwodnienia punktowe FASERFIX TRAM znajdują zastosowanie dla następujących klas obciążeń:

KLASA D 400,
OBCIĄŻENIE 400 KN

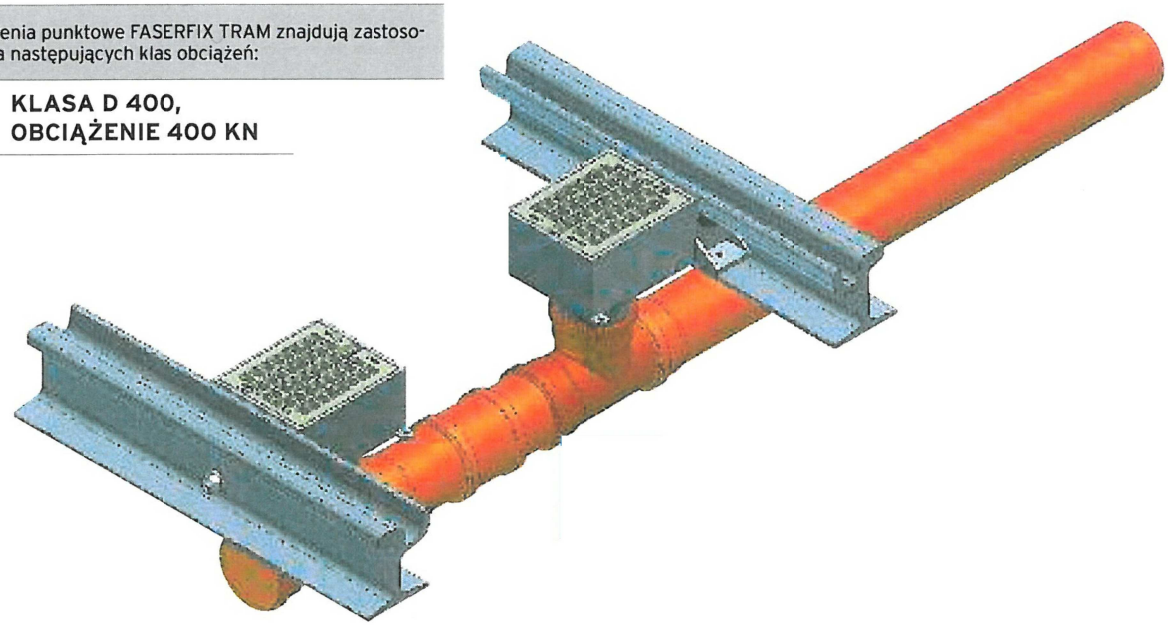

Lp./No.	Typ modyfikacji/Modification	Data/Date	Podpis/Signature

ZAMAWIAJĄCY / EMPLOYER

Tramwaje Śląskie S.A.
ul. Inwalidzka 5
41-506 Chorzów
tel. (+48) 32 246 60 61
fax: (+48) 32 251 00 96
e-mail: ts@tram-silesia.pl

BIURO PROJEKTOWE / DESIGN OFFICE

MIB Polska Sp. z o.o.
ul. Darasza 5
30-826 Kraków
tel. (+48) 12 619 24 00
fax: (+48) 12 619 24 19
e-mail: biuro@mib.pl

FUNKCJA / FUNCTION	IMIĘ I NAZWISKO / NAME	BRANŻA / DISCIPLINE	NR UPRAWNIEŃ / LICENSE	PODPIS / SIGNATURE
Projektant/Designer	inż. Anna Sałata	sanitarna	644/Pw/94	
Opracował/Work out	mgr inż. Justyna Desperak	sanitarna		
	Elżbieta Wojtkowiak	sanitarna		
Sprawdził/Evaluated	inż. Zofia Lewandowska	sanitarna	39/83/Pw	

TEMAT / SUBJECT

MODERNIZACJA LINII TRAMWAJOWEJ W SOSNOWCU UL. 3 MAJA,
OD CWK DO PĘTLI ZAGÓRZE

Projekt przebudowy odwodnienia torowiska tramwajowego

Obiekt/Object	Nazwa rysuku/Drawing title
	Odwodnienie punktowe nawierzchni przy szynach

Nr Umowy/Contract No.	Skala/Scale	Data/Date
DO/318/09		12.2010

OZNACZENIE RYSUNKU / DRAWING DENOTATION

Nr projektu/Project No.	Branża/Branch	Stadium/Phase	Część/Part	Nr rysunku/Drawing No.	Nr rew./Rev. No.
	S	PW	1	RYS. 18	